

scafom-rux
SOLUTIONS D'ACCES CHANTIER

SOLUTIONS D'ADDES CHANTIER V2024 - FR

scafom-rux
STRONGER. TOGETHER.

Sommaire

Le matériel RINGSCAFF P.3

Système d'échafaudage à raccordements modulaires

La tour sapine d’accès P.4

Présentation

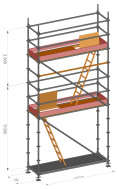

La plateforme d’accès intégrée P.5

Présentation

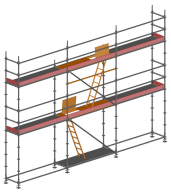

La tour escalier d’accès chantier P.6

Présentation
Catalogue des éléments
Exemple d’une tour d’accès de 9.00m de haut
Exemple d’une tour d’accès de 10.00m de haut
Listes du matériel associé

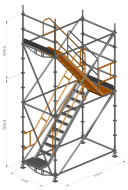

L’escalier d’accès en verru P.11

Présentation

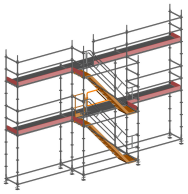

Scafom Rux France P.12



RINGSCAFF
Système d'échafaudage à raccordements modulaires

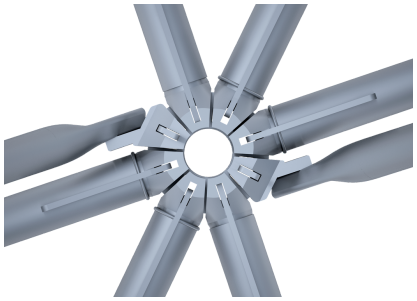

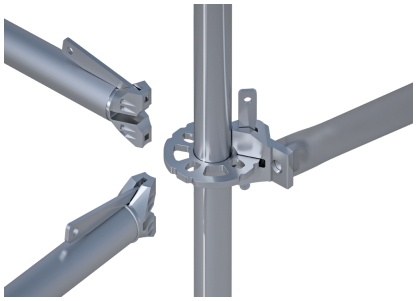

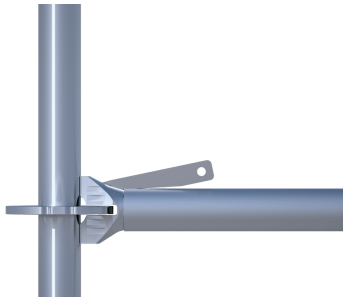

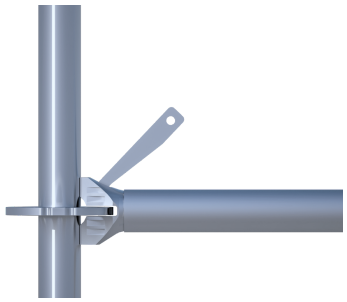

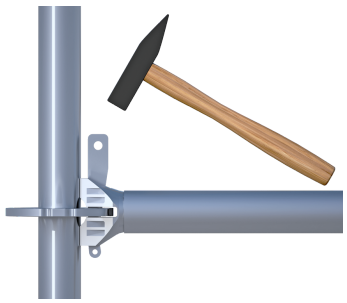

L'élévation d'un échafaudage Ringscaff se fait en emboitant les montants les uns sur les autres.

Tous les montants disposent de rosaces plates positionnées tous les 0.50 m.

Chaque rosace possède 8 trous :

- **4 petits trous pour positionner les lisses en angle droit**
- **4 grands trous pour positionner les diagonales.**

Le matériel Ringscaff étant multi-directionnel, les lisses peuvent être positionnées également en toute sécurité sur les espaces prévus pour les diagonales.

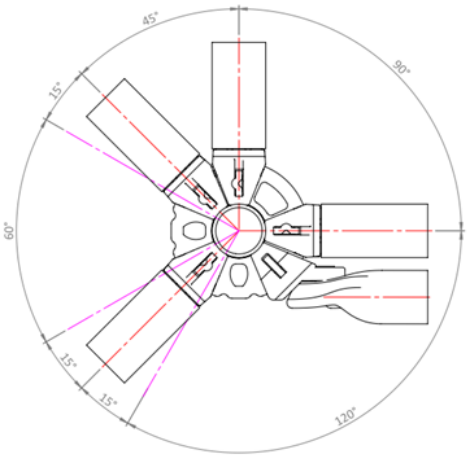

L'assemblage des lisses et des diagonales sur les rosaces se fait par le biais de têtes à clavettes.

Pour sécuriser l'ensemble, un simple marteau métallique est nécessaire.

Pour en savoir plus, téléchargez le manuel de montage :

Moment de flexion
My max = 80 daN

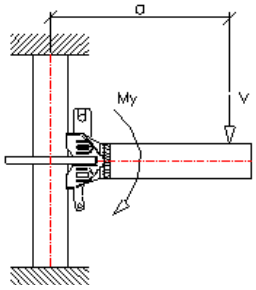

Traction / Compression sur Lisse
Nmax = 257 daN

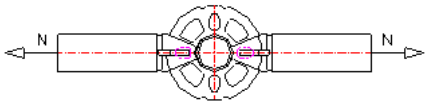

Cisaillement Vertical
Vz max = 205 daN

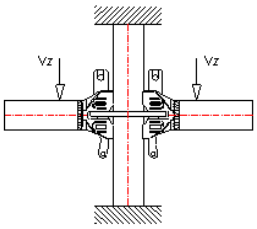

Cisaillement Horizontal
Vy max = 106 daN

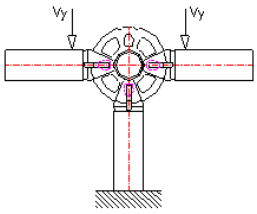

scafom·rux
STRONGER. TOGETHER.

La tour sapine d’accès
Présentation

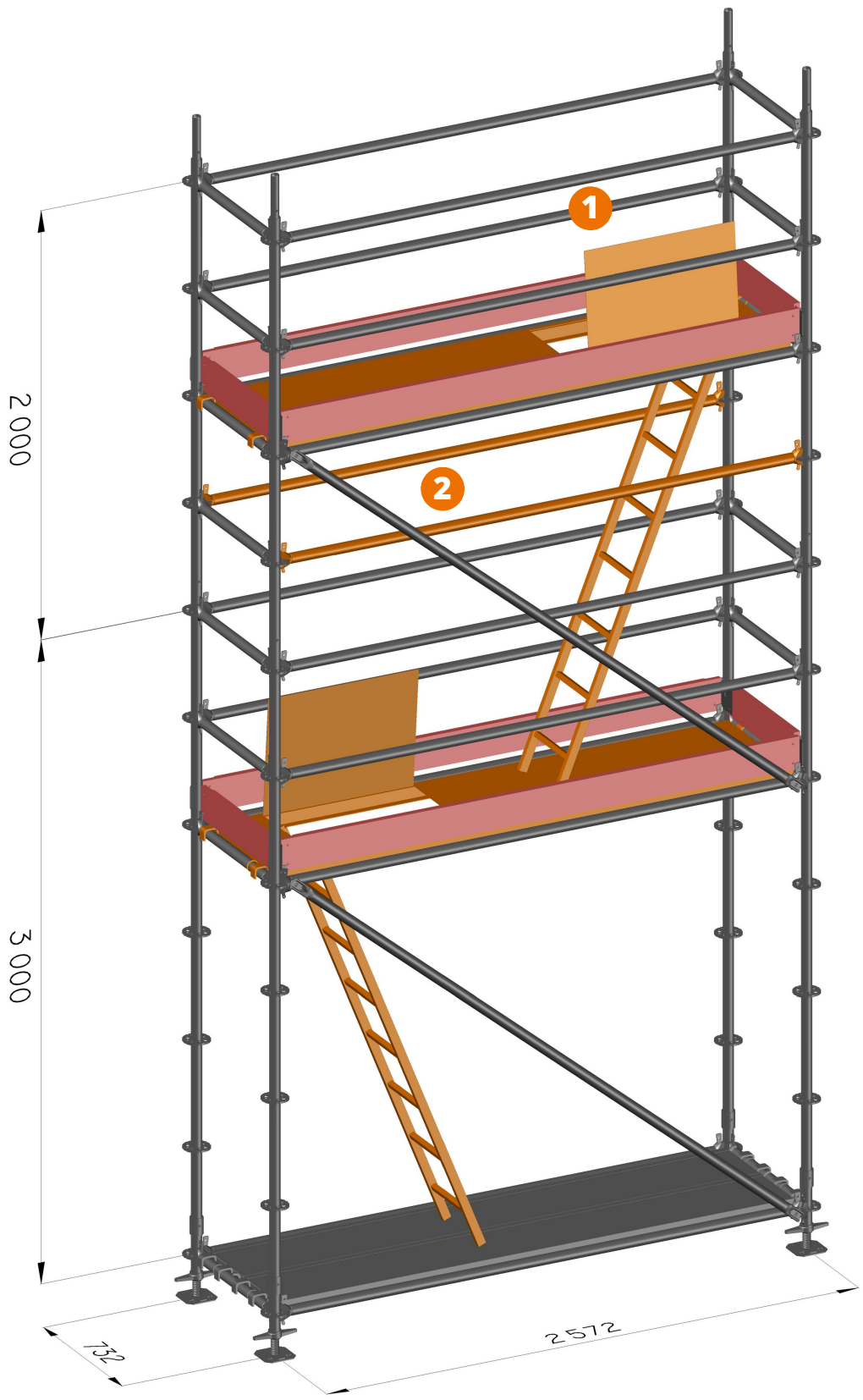

1. **Plate-forme d’accès à échelle**
2. **Lisses garde-corps supplémentaire à 1.50 m du plancher**

scafom·rux
STRONGER. TOGETHER.

Plateforme d’accès intégré
Présentation

1. **Plate-forme d’accès à échelle**
2. **Lisse garde-corps supplémentaire à 1.50 m du plancher**

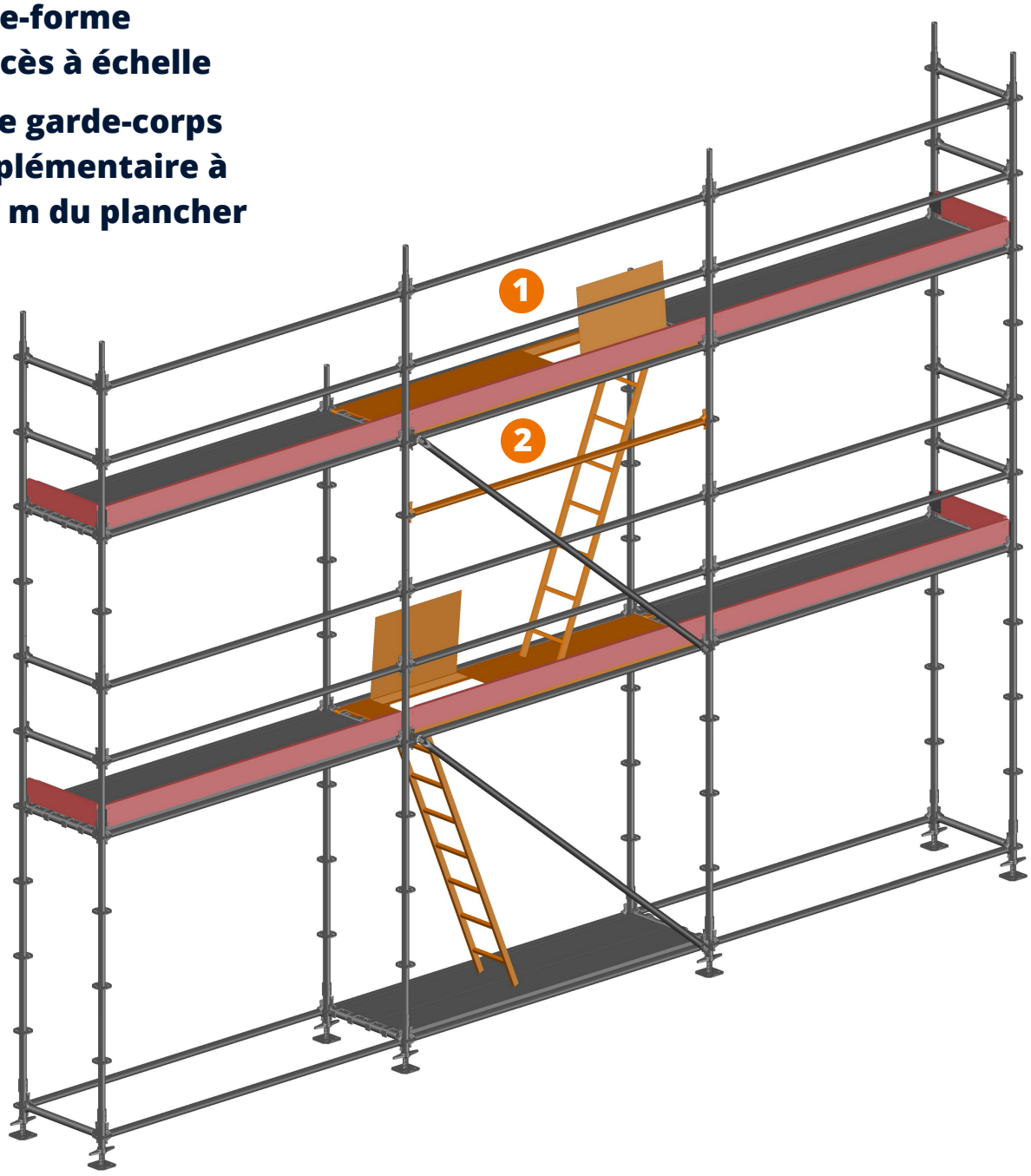

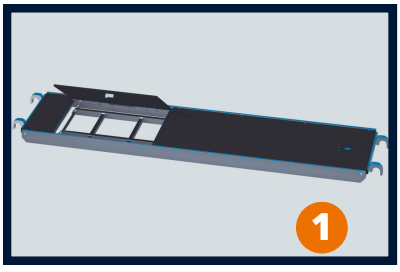

Plateforme d’accès Alu/Bois 0,61 m
Ce plancher à échelle composé d’aluminium et de bois permet un accès direct depuis l’intérieur de l’échafaudage.

Dimension	Poids (kg)	Réference	Colisage
1,57	16,50	E04RS1275	10
2,07	19,90	E04RS0896	10
2,57	27,70	E04RS0465	10
3,07	31,10	E04RS0466	10

La tour escalier d’accès chantier
Présentation

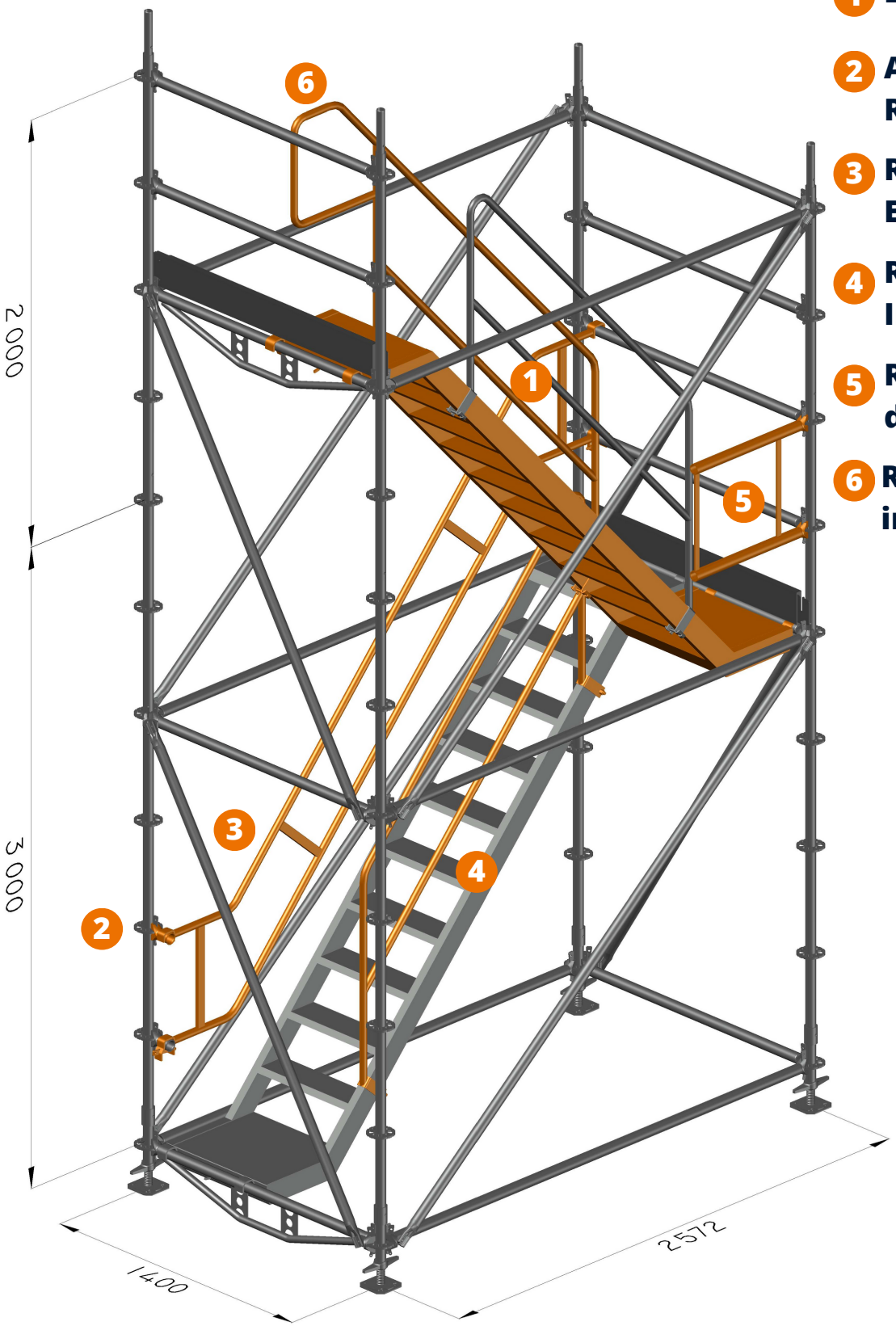

1. **Escalier perron**
2. **Adaptateur de Rampe GC Ext.**
3. **Rampe garde-corps Extérieure**
4. **Rampe garde-corps Intérieure**
5. **Rampe garde-corps d’extrémité**
6. **Rampe garde-corps intérieure finale**

scafom·rux
STRONGER. TOGETHER.

La tour escalier d’accès chantier
Catalogue des éléments

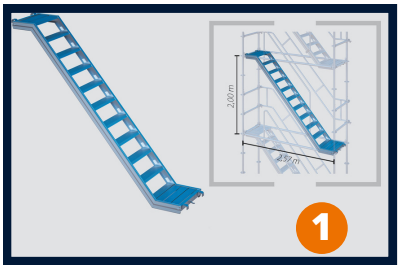

Escalier perron 0,64 m pour maille de 2,57 m
Utilisé pour accéder à un échafaudage par l’extérieur ou pour réaliser des tours escalier d’accès chantier.

Dimension	Poids (kg)	Réference	Colisage
0,50	9,90	E04RS1008	7
1,00	14,30	E04RS1005	7
2,00	25,90	E04RS0571	7

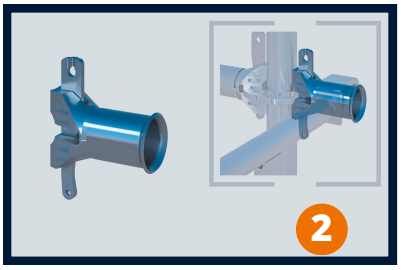

Adaptateur pour rampe garde-corps
Claveté sur les montants à 0.50m et 1.00m.
Il sert de point de départ pour le garde-corps extérieur au premier niveau.

Dimension	Poids (kg)	Réference	Colisage
-	0,70	E04RS0592	20

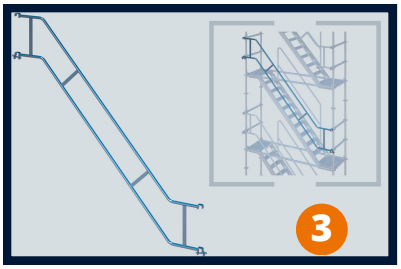

Rampe garde-corps extérieur
Fixée par crochets en forme de U claveté sur les lisses ou sur les adapteurs pour le premier niveau d’escalier.

Dimension	Poids (kg)	Réference	Colisage
2,57 x 2,00	15,70	E04RS1572	20

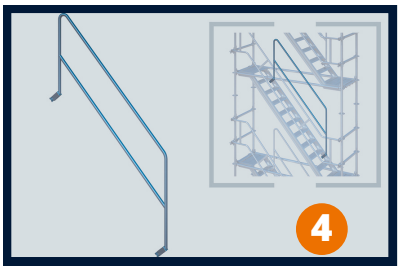

Rampe garde-corps intérieur
Boulonnée directement sur l’escalier perron.
Elle garanti la sécurité intérieure des escaliers et la sécurité extérieure au dernière niveau.

Dimension	Poids (kg)	Réference	Colisage
2,57 x 2,00	10,60	E04RS0573	20

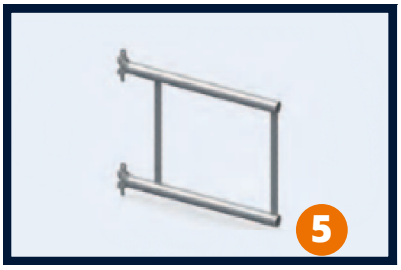

Garde-corps d’extrémité
Claveté sur les rosaces des montants.
Il garantit la sécurité du dernier palier avant la sortie de l’escalier.

Dimension	Poids (kg)	Réference	Colisage
-	6,10	E04RS0726	25

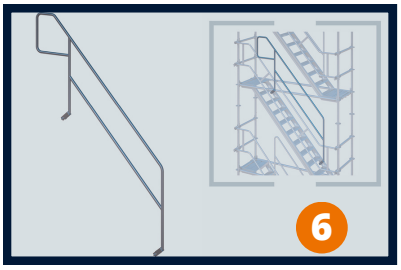

Rampe garde-corps intérieur final
Boulonnée directement sur l’escalier perron.
Elle garantit la sécurité intérieure de l’escalier au dernière niveau.

Dimension	Poids (kg)	Réference	Colisage
2,57 x 2,00	12,20	E04RS0593	20

La tour escalier d’accès chantier

Exemple d’une tour d’accès de 9.00m de haut

Visuel de 2.00 m à 20.00 m disponible sur demande

Plan non valable pour exécution

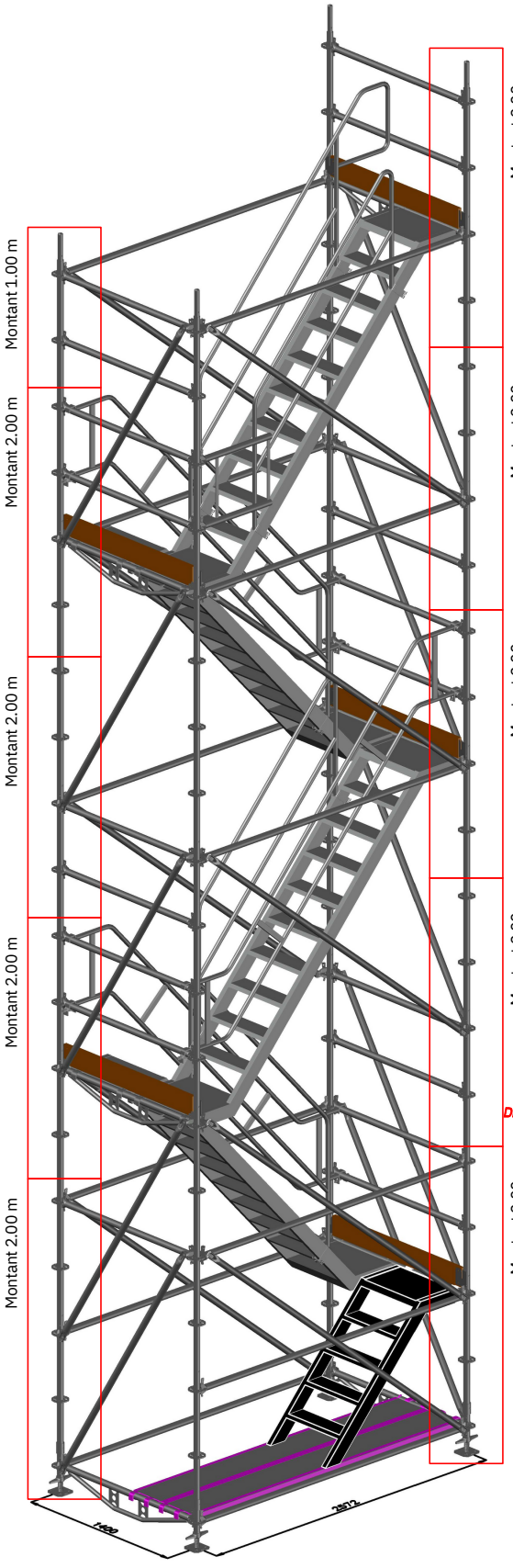

AUCUN GARDE-CORPS, NI RAMPE NE SONT PREVUS ENTRE 0 ET 1 METRE
DES SOLUTIONS SPECIFIQUES DEVRONT ÊTRE ETUDIEES, SELON LE PROJET

HYPOTHESES PRISES EN COMPTE

A quoi sert l'échafaudage :

Degré de technicité 1 2 3

CHARGES VERTICALE ADMISSIBLES

Montant RINGSCAFF (mixé tous les 2.00m) Sur 2.00 m (par pied) : 2810 daN maxi

ECHAFAUDAGE DECOUVERT

Filet Avec Sans

SURCHARGE D'EXPLOITATION

S exp = daN/m² Sur niveaux

VENT

Région :

Pression au vent (ELS) = daN/m²

Pression au vent (ELU) = daN/m² Site :

CHARGES CALCULEES

Charge maxi par pied T = daN

AMARRAGES

PRESSION MAX. AU SOL

P max = T (daN) / S (cm²)

(Surface cale bois S = 1100 cm²)

P max = bars

SURFACE ECHAFAUDAGE

Surf. = m² Non représentative

PLAN VALABLE POUR EXECUTION

PLAN NON VALABLE POUR EXECUTION

VISA :

LE :

NOTA

LE CLIENT DOIT S'ASSURER QUE LA NATURE DES APPUIS SERONT CAPABLE DE REPRENDRE LES EFFORTS APPORTES PAR L'ECHAFAUDAGE.

NOM PROJET

Adresse

Info

Localisation

Ringscaff

scafom-rux

scafom-rux STRONGER. TOGETHER.

La tour escalier d’accès chantier

Exemple d’une tour d’accès de 10.00m de haut

Visuel de 2.00 m à 20.00 m disponible sur demande

Plan non valable pour exécution

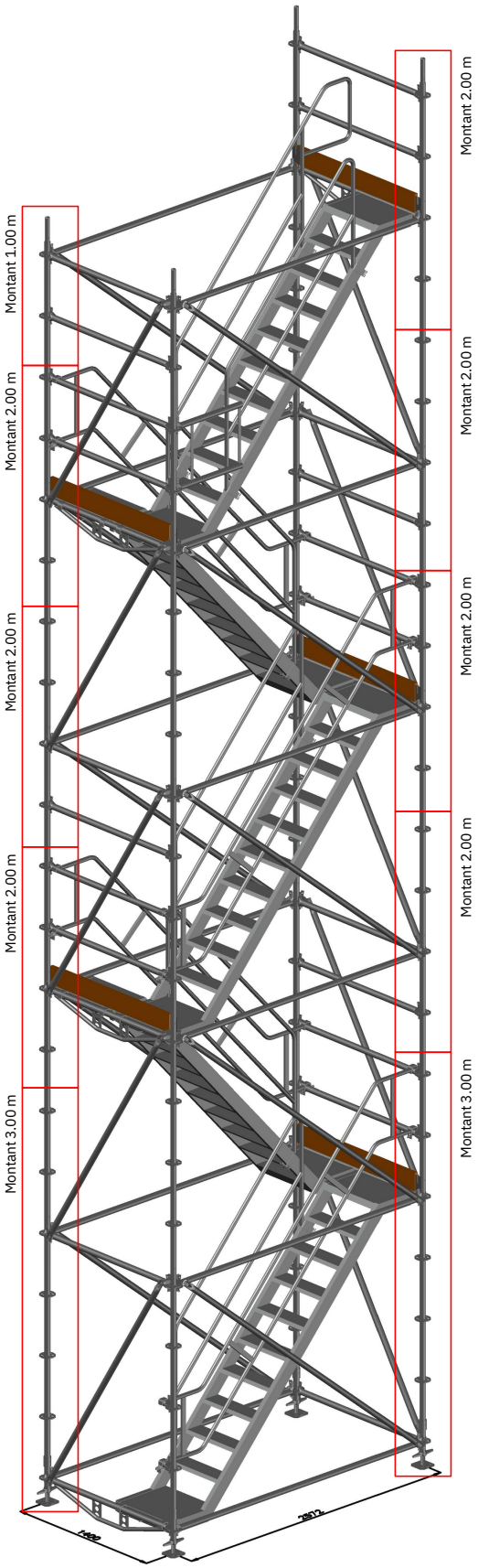

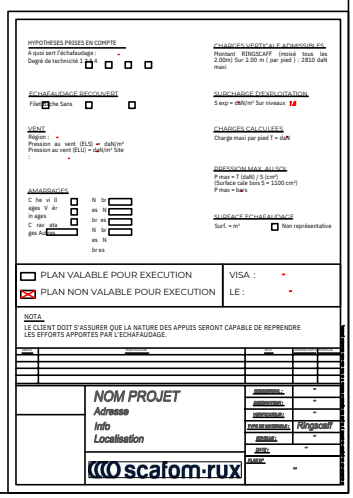

scafom-rux
STRONGER. TOGETHER.

La tour escalier d’accès chantier

Exemple d’une tour d’accès de 9.00m et 10.00 m de haut

Listes du matériel associé

Matrice pour une tour de 9.00m :

Réf SCAFOM *Scafom-rux ref.*	Nom d'article *Article name*	Quantités demandées *Quantities requested*
E02RS0005	SOCLE REGLABLE 0,60M	4
E04RS0002	EMBASE	4
E04RS0030	MONTANT 1,0M	2
E04RS0071	MONTANT 2,0M	18
E04RS0047	LISSE 1,400M	19
E04RS0086	LISSE 2,572M	14
E04RS0415	LISSE RENFORCEE 1,400M	7
E04RS0051	DIAGONALE VERTICALE 1,400X2,00M	10
E04RS0092	DIAGONALE VERTICALE 2,572X2,00M	10
E04RS0876	PLANCHER ACIER 0,32X2,572M (O) MOD.T	2
E04RS0633	PLINTHE ACIER 1,400M	5
E04AA0095	TUBE D’ANCRAGE 1,000M	4
E04RS1005	ESCALIER PERRON ALUM 2,572 X 1,00 X 0,625 M	1
E04RS0571	ESCALIER PERRON ALUM 2,572 X 2,00 X 0,625 M	4
E04RS0572	RAMPE EXTERIEURE 2,572 X 2,00 M	3
E04RS0573	RAMPE INTERIEURE 2,572 X 2,00 M	4
E04RS0593	RAMPE INTERIEURE FINALE 2,572 X 2,00 M	1
E04RS0726	GARDE CORPS D'EXTREMITE	1
E04AA0062	GOUPILLE ECHAFAUDAGE	16
E04AA0174	TUBE Ø48,3X3,2 MM - L=1,00M	4
E08SR0012	PANIER 0,850MX1,250M COMPLET	1
E08SR0028	CAISSE GRILLAGEE D'ECHAFAUDAGE 0,85X1,24M GC	0
E04AA0892	COLLIER BOULONS 49X49 DROIT	8
E04AA0893	COLLIER BOULONS 49X49 ORIENTABLE	8
		150

Matrice pour une tour de 10.00m :

Réf SCAFOM *Scafom-rux ref.*	Nom d'article *Article name*	Quantités demandées *Quantities requested*
E02RS0005	SOCLE REGLABLE 0,60M	4
E04RS0002	EMBASE	4
E04RS0030	MONTANT 1,0M	2
E04RS0071	MONTANT 2,0M	14
E04RS0096	MONTANT 3,0M	4
E04RS0047	LISSE 1,400M	20
E04RS0086	LISSE 2,572M	12
E04RS0415	LISSE RENFORCEE 1,400M	6
E04RS0051	DIAGONALE VERTICALE 1,400X2,00M	10
E04RS0092	DIAGONALE VERTICALE 2,572X2,00M	10
E04RS0633	PLINTHE ACIER 1,400M	5
E04AA0095	TUBE D’ANCRAGE 1,000M	4
E04RS0571	ESCALIER PERRON ALUM 2,572 X 2,00 X 0,625 M	5
E04RS0572	RAMPE EXTERIEURE 2,572 X 2,00 M	4
E04RS0573	RAMPE INTERIEURE 2,572 X 2,00 M	5
E04RS0593	RAMPE INTERIEURE FINALE 2,572 X 2,00 M	1
E04RS0592	ADAPTATEUR DE GARDE-CORPS	2
E04RS0726	GARDE CORPS D'EXTREMITE	1
E04AA0062	GOUPILLE ECHAFAUDAGE	16
E04AA0174	TUBE Ø48,3X3,2 MM - L=1,00M	4
E08SR0012	PANIER 0,850MX1,250M COMPLET	1
E08SR0028	CAISSE GRILLAGEE D'ECHAFAUDAGE 0,85X1,24M GC	0
E04AA0892	COLLIER BOULONS 49X49 DROIT	8
E04AA0893	COLLIER BOULONS 49X49 ORIENTABLE	8
		150

Escalier d’accès en verru
Présentation

1. **Escalier perron**
2. **Rampe garde-corps intérieur de main courante**
3. **Portillon**

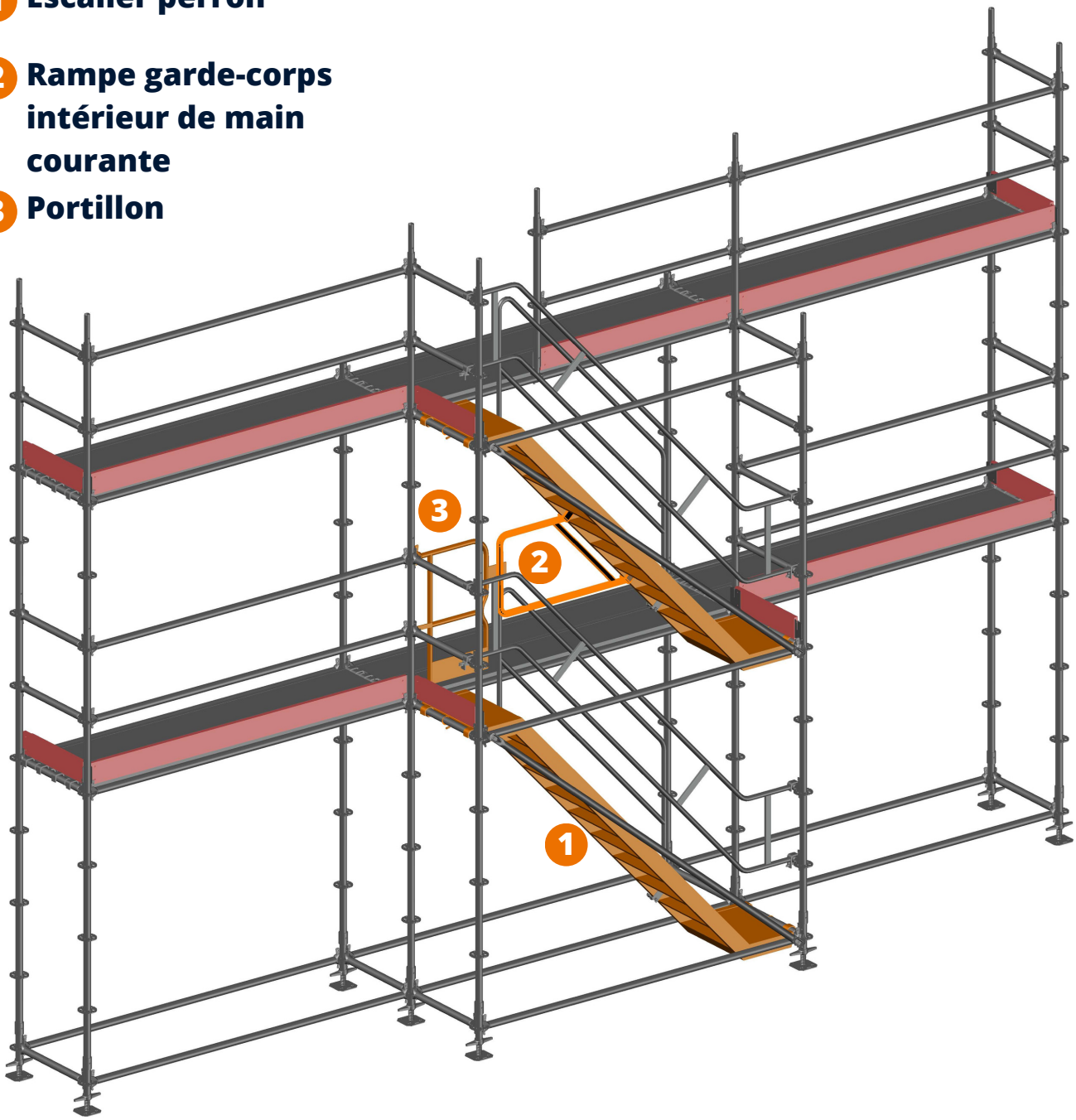

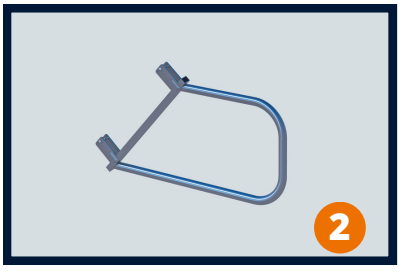

Garde-corps intérieur de main courante
Boulonné en sous face de l’escalier perron.
Il garantit la sécurité de circulation sur l’échafaudage lorsque celui-ci est équipé d’un accès par un escalier extérieur.

Dimension	Poids (kg)	Réference	Colisage
-	5,70	E04RS1029	25

scafom·rux
STRONGER. TOGETHER.

Scafom-Rux France
Nous contacter

En plus d'assurer la vente d'échafaudage, Scafom-rux France propose également son matériel multidirectionnel Ringscaff à la location.



Agence de Paris
Zone Industrielle La Rochelle
RD404
77 230 Juilly
Tel : +33 1 60 44 46 88

Agence de Nîmes
ZA les Mourgues
Impasse de l'Avenir
30 800 Saint-Gilles
Tel : +33 4 11 71 96 60

Agence de Rennes
Rue des Prés Mêlés
ZA Orgerblon
35 230 Saint-Erblon
Tel : +33 2 22 66 90 72

Agence de Toulouse
14 Chemin de la Chasse
31 770 Colomiers
Tel : +33 5 31 61 38 96

contact.france@scafom-rux.com
www.scafom-rux.fr